SIEMENS

Kylskåp för inbyggnad, nischhöjd 88 cm
Helt integrerbar
KI 21RAF30

KI 21RAF30 **8690 kr***

*Rekommenderat cirkapris inkl. moms och miljöavgift
Miljöavgift ingår med 80 kr (exklusive moms)

Produktegenskaper

Förbrukning och prestanda
- Energiklass: A++, 97 kWh/år
- Nettovolym total: 145 l

Design och komfort
- Elektronisk temperaturstyrning med touchControl
- freshSense - jämn temperatur genom intelligent sensorteknologi
- Fasta gångjärn - ger stabilare dörr
- Inredning med rostfria detaljer
- Akustiskt dörrlarm
- LED-belysning

Kyldel
- Kylutrymme: 145 l
- superKyla med automatisk återställning
- hydroFresh-låda med fuktighetsreglering, håller frukt och grönt fräscha upp till 2 gånger längre
- 4 hyllor av säkerhetsglas (3 ställbara i höjd), därav 1 delbar hylla samt en utdragbar hylla, utdragbar avställningsyta av säkerhetsglas

Teknisk information
- Dörrhängning höger, omhängbar

Medföljande tillbehör
2 x Äggfack

Extra tillbehör / Passar till
Q 8CNPK0055 55 cm droppskydd f kyl/frys 165 kr

EAN-kod
4242003622438

Basfakta
Anslutningseffekt (W): 90
Buller (dB re 1 pW): 33
Mått i mm (H x B x D): 874 x 558 x 545

BSH Home Appliances AB, Box 503, 169 29 Solna, Telefon: 08-734 12 00
www.siemens-home.se
Konsumentinformation: 08-734 12 99.

SIEMENS

Kylskåp för inbyggnad, nischhöjd 88 cm
Helt integrerbar
KI 21RAF30

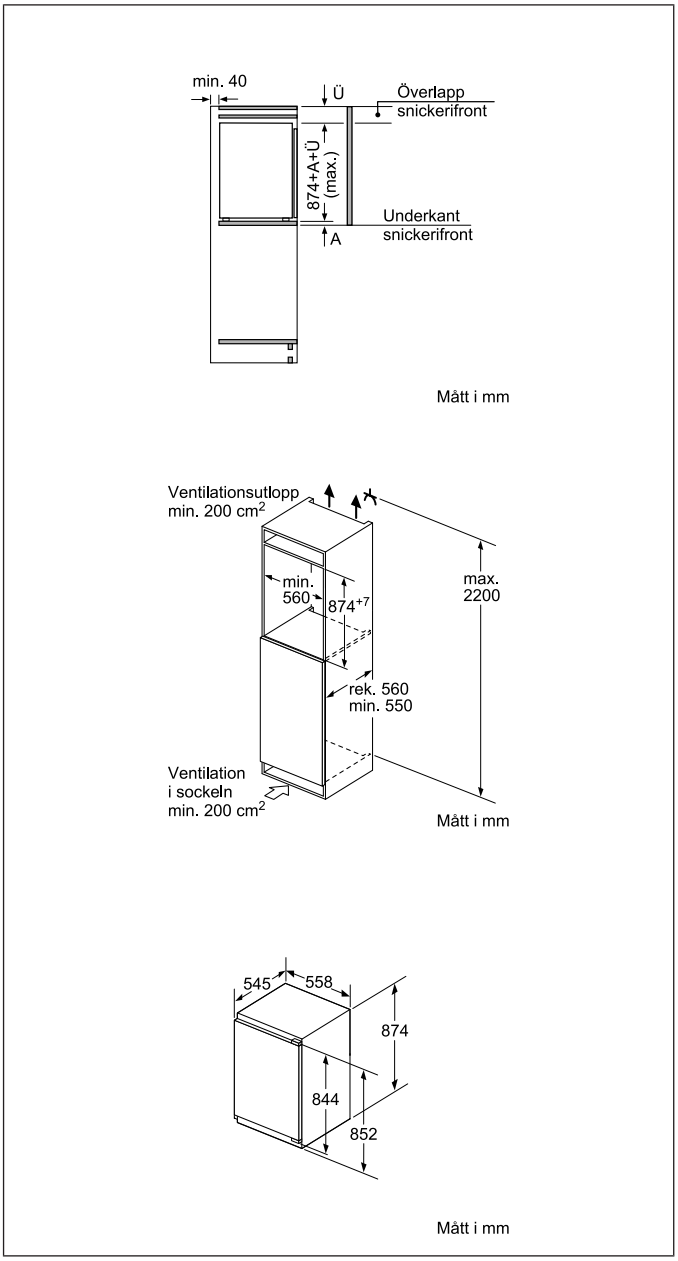

Nischmått i mm (H x B x D): 880 x 560 x 550
Anslutningskabelns längd (cm): 230.0

Skapad: 2014-05-24

BSH Home Appliances AB, Box 503, 169 29 Solna, Telefon: 08-734 12 00
www.siemens-home.se
Konsumentinformation: 08-734 12 99.

SIEMENS

Kylskåp för inbyggnad, nischhöjd 88 cm
Helt integrerbar
KI 21RAF30

Piktogramförklaringar

Elektronisk temperaturstyrning

Med elektronisk temperaturkontroll kan du ställa in exakt temperatur i kylen och frysen. Temperaturkontrollen finns med tre olika displayutföranden LED, Digital eller LCD. På Digital-displayen och LCD-displayen kan du ställa in temperaturen i steg om 1 grad. På LED-displayen i steg om 2 grader. Ju mer exakt temperaturkontroll, desto bättre är det för dina livsmedel.

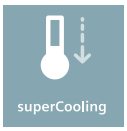

SuperKyla

Superkyla håller kylskåpet så kallt som möjligt i 6 timmar. Efter sex timmar återställs temperaturen automatiskt tillbaka.

Säkerhetsglas

Hyllorna i Siemens kylskåp är gjorda av säkerhetsglas, vilket innebär att de inte kan gå sönder om du råkar släppa dem på golvet, eller om du av misstag tappar hårda föremål ner på dem.

eco PLUS

Siemens har satsat mycket stora resurser på att spara resurser. Och det är ett forskningsarbete som betalat sig. Idag har Siemens en lång rad produkter som ligger i topp vad gäller energieffektivitet. Det är produkter som inte bara sparar dyrbar energi, utan också pengar till dig som användare, och väljer du någon av våra eco PLUS-produkter gör du inte bara miljön en tjänst, du sparar också pengar – med gott samvete.

freshSense

Med freshSense, intelligent sensorteknik, hålls temperaturen inne i skåpet stabil även när temperaturen utanför varierar. Maten bevaras fräsch och aromatisk längre och konsistensen hålls optimal, t.ex. glass blir inte för mjuk eller för hård.

hydroFresh

Sallad och grönsaker håller sig färska dubbelt så lång tid jämfört med en vanlig grönsakslåda. Fuktigheten kan regleras i hydroFresh-lådan så att grönsakerna får rätt luftfuktighet.

LED -belysning

Många av Siemens kylskåp och frysar har LED-belysning. Belysningen är placerad framför hyllorna så att den lyser upp kylskåpets innehåll. Placeringen gör också att lampan inte går att täcka med livsmedel.

BSH Home Appliances AB, Box 503, 169 29 Solna, Telefon: 08-734 12 00
www.siemens-home.se
Konsumentinformation: 08-734 12 99.